FREETNESS

# FICHE PRODUIT

| | | | | | | |
|---|---|---|---|---|---|---|
| FITNESS | PISTON | LEST | CHARGEUR | R-PRO | INOX | STREET WORKOUT |
| STATION COMBO | PARCOURS SANTÉ | COMBATTANT | PLATEAU NINJA | FIGHT CLUB | SENIOR | MOBILIER |

# SD FULL BODY

NORME EN 16630

NORME XP S52-904

## CONÇU POUR LE STREETWORKOUT !

Les agrès de la gamme DAMA Pro sont conçus spécifiquement pour la pratique du streetworkout.
Reconnue par les pratiquants et utilisée dans les compétitions en France, la marque DAMA Pro est fortement implantée sur le territoire National !

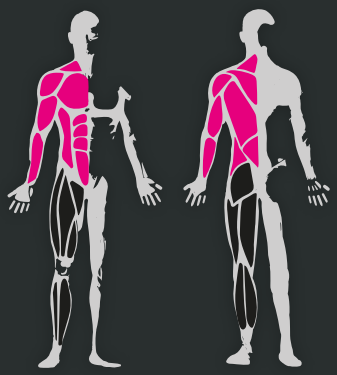

## DIMENSIONS

1044

3912

## MARQUE DÉDIÉE

DAMAPRO STREETWORKOUT

10 GARANTIE* ANS

05 24 84 77 27

CONTACT@FREETNESS.FR

WWW.FREETNESS.FR

* selon nos CGV

FREETNESS

# SD FULL BODY

## STREETWORKOUT

**DÉCOUVREZ L'UNIVERS DU STREET WORKOUT VIA L'APPLICATION FREETNESS**

## APPLICATION FREETNESS

## UNE MULTITUDE D'EXERCICES POSSIBLES DONT :

chin up

muscle up

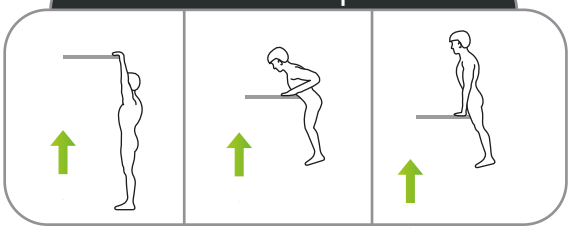

back lever hold

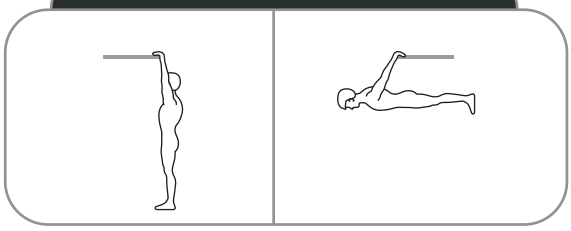

front lever hold

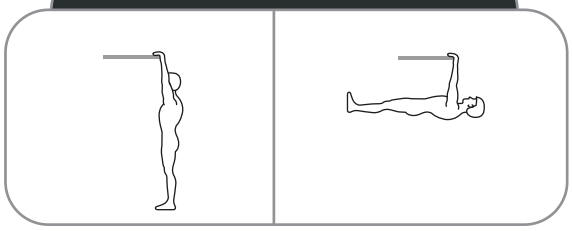

05 24 84 77 27 CONTACT@FREETNESS.FR WWW.FREETNESS.FR

FREETNESS

# SD FULL BODY

## LES COMPOSANTS

1. Structure en acier galvanisé thermolaqué assise en PEHD.
2. Tubes diamétre 32mm. Longueur freestyle 2000mm.
3. Plan d'entraînement en inox, riveté sur la potence.
4. Montants XXL rectangulaire de 3mm d'épaisseur.

**Sur quel type de sol pouvons-nous poser l'équipement ?**

| Béton, enrobé et stabilisé | Terreau naturel | Sol engazoné | Copeaux de bois* | Gravier* | Sable* | Sol souple* | Dalle amortissante* | Gazon synthétique* |
|---|---|---|---|---|---|---|---|---|
| ✗ | ✓ | ✓ | ✓ | ✓ | ✓ | ✓ | ✓ | ✓ |

* Selon la norme EN 16630.

## ZONE D'IMPACT

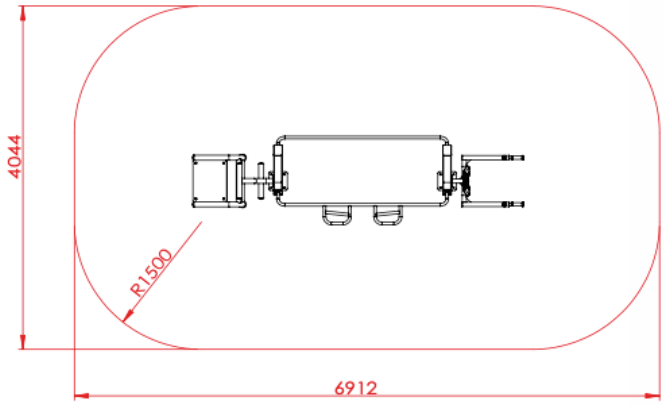

## FONDATION CHEVILLAGE

Sur poteaux platines

## FONDATION SCELLEMENT

Direct noyé dans un plot de béton (en option)

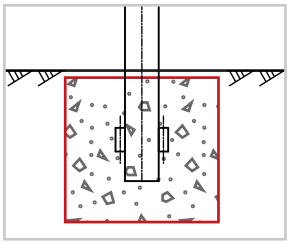

05 24 84 77 27 CONTACT@FREETNESS.FR WWW.FREETNESS.FR